BAUSCH ADVANCED TECHNOLOGY GROUP НА ВЫСТАВКЕ «ACHEMA-2015»

L.Veuillet и O.W. Bausch, «Bausch Advanced Technology Group.»

- **Машины мойки для флаконов, ампул, шприцев, картриджей, бутылок**
- **Туннели стерилизации**
- **Машины наполнения и укупорки для ампул, картриджей, флаконов, шприцев, бутылок**
- **Порошковые машины наполнения**
- **Загрузка в кассеты**
- **Вставка в гнезда и извлечение из гнезд**
- **Накопители**
- **Ламинарные устройства**
- **Сборка защитного устройства для предварительно наполненных шприцев и их этикетировка**
- **Машины для производства полипропиленовых инфузионных пакетов**
- **Машина наполнения стерильных инфузионных пакетов**
- **Этикетировочные машины**

Bausch Advanced Technology Group включает в себя компании, расположенные в Швейцарии, Германии, США и Бразилии, а также преимущества широкого спектра компаний-партнеров во всем мире. BATG имеет офисы продаж в Аргентине, Бразилии, Индии, России и Украине, которые дают возможность оказывать сервисную поддержку и обслуживание 24 часа в сутки бесперебойно. На протяжении более 10 лет Машфарм Технолоджиз, наш московский офис продаж, оказывает исключительную поддержку российским клиентам. Группа комбинирует обширный опыт, накопленный за более чем 20 лет работы в проектировании и производстве машин для фармацевтической промышленности. Мы предлагаем полностью укомплектованные фармацевтические линии для шприцев, картриджей, флаконов, бутылок, ампул и инфузионных пакетов, такие как:

Одна из приоритетных целей Bausch Advanced Technology Group – это успех наших Клиентов. Благодаря своей международной принадлежности и в соответствии с действующими международными стандартами, наша группа успешно выполнила большое количество высокотехнологичных проектов для наших Клиентов.

Мы оказываем следующие сервисные услуги: установка, настройка, ремонт и техническое обслуживание машин фирмы Bausch и/или иных производителей, поставка запасных частей, оснастка машины такими компонентами как насос дозирования и наполнения, иглы мойки или газации.

Мы также оказываем консультационные услуги нашим Клиентам. Наша московская команда с удовольствием поможет Вам и ответит на любые Ваши вопросы.

Фото сделано на «Achema 2015» М.Кушнарёвой и Е.Чурсиной. 16 июня 2015, Франкфурт–на–Майне, Германия

МАШИНА ДЛЯ ИЗГОТОВЛЕНИЯ И СТЕРИЛЬНОГО РОЗЛИВА В ПАКЕТЫ 525

Машина Bausch Advanced Technology Group тип 525 предназначена для изготовления и стерильного розлива в пакеты. Машина работает как с ПВХ пакетами, так и с не ПВХ пакетами. Эта машина оборудуется высокоточными системами дозирования, такими, как массовый поток, перистальтический насос или ротационный поршневой насос. Сервоприводы станции наполнения обеспечивают точное и аккуратное движение при наполнении. Устройство зажима трубок, встроенное в транспортную систему, обеспечивает защиту против попадания частиц в пакеты и разбрызгивание во время транспортировки. Наполняющая игла вводится во внутрь наполняющей трубки под давлением, которое контролируется для избежания наполнения при отсутствии пакета. Узел дозирования оборудован системой против капель для большей точности и дополнительной защиты от разбрызгивания продукта в транспортную систему машины. Колпачки подаются из вибрационной сортировочной чаши на станцию вставки, которая берет эти колпачки и аккуратно вставляет их в пакет. Наличие колпачка проверяется сенсором или камерой. Пакеты, которые не соответствуют параметрам, отбраковываются. Мы предлагаем различные опции согласно требованиям клиентов такие, как станция газации, CIP/SIP, машины изготовления пакетов и т.д. Машины могут работать с разными типами и размерами пакетов, а также с разной производительностью. Все машины изготовлены из высокопрочной нержавеющей стали и других одобренных FDA материалов. Очень легко чистятся.

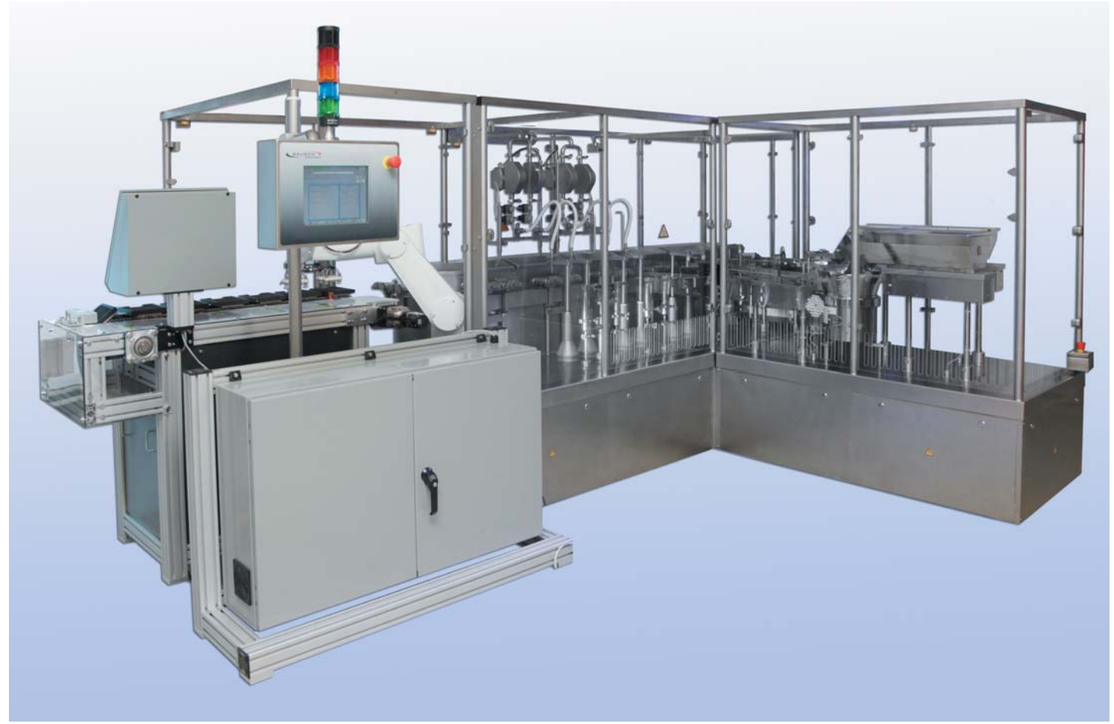

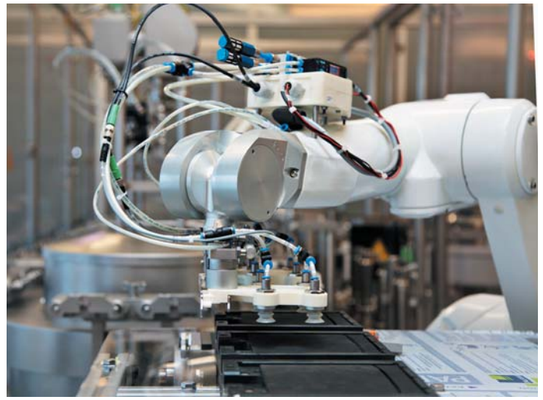

Машины могут заполнить и закрыть до 6,000 пакетов в час с объемом дозирования от 50 - 5,000 мл. Каждая машина оборудована легким в использовании, цветным сенсорным экраном. Контрольная система базируется на современном PLC(программируемый логический контроллер) и HMI (человеческий интерфейс). Машина может быть как отдельно стоящая, так и встроенная в полностью автоматическую линию.

МАШИНА НАПОЛНЕНИЯ И УКУПОРКИ 515

Машина наполнения и укупорки Тип 515 Bausch Advanced Technology Group – это комбинация процесса для флаконов и шприцов. И флаконы, и шприцы, обрабатываются теми же станциями, и требуют простую замену форматных частей.

Во время работы оператор загружает флаконы из кассет на накопительный стол, с которого флаконы передаются в транспортную систему на сервомоторе. Флаконы транспортируются на звездочное колесо, где перемещаются к станции розлива. Наполняющие иглы контролируются сервомотором для быстрого и точного дозирования. Резиновые пробки подаются из вибрационной сортировочной чаши и вставляются с помощью вакуума. Система обкатки колпачков имеет один обкаточный диск для минимизации генерации

частиц. Дополнительно может быть применена система отсоса частиц из зоны обкатки.

Быстро и легко заменив форматные части, машина трансформируется в машину обработки шприцев. Оператор устанавливает гнезда с шприцами в специальный держатель и подает шприцы порядно в систему подачи. Шприцы наполняются и укупориваются на той же станции, что и флаконы. Все контейнеры, которые не прошли проверку, отбраковываются.

Машина подготовлена для установки системы RABS (Система защитного ограждения), позволяющей создать физический барьер между операторами и продуктом. Система контроля использует контроль взвешиванием, для проверки уровня наполнения. Контроль может быть 100%. В зависимости от требований, в машину может быть установлено много дополнительного оборудования.

ЛИНИЯ ДЛЯ ВЫСОКОСКОРОСТНОЙ ОБРАБОТКИ АМПУЛ

Линия от Bausch Advanced Technology Group для высокоскоростной обработки ампул состоит из машины мойки Тип 308 , стерилизационного туннеля Тип 404 и машины наполнения ампул Тип 506.

Машина Тип 308 разработана для высокоскоростной мойки ампул. Ампулы подаются вручную из кассет на конвейер, который имеет инновационный балконный дизайн. После предварительной очистки объекты транспортируются на станцию мойки. Сервомоторы аккуратно позиционируют ампулы отдельно друг от друга и аккуратно вводят иглы для мойки и сушки в ампулы. Эта машина может быть оснащена дополнительными модулями внутренней и внешней мойки, продувки и силиконизации.

После мойки ампулы транспортируются в стерилизационный туннель Тип 404. Туннель имеет 3 основных зоны: предварительный нагрев, депирогенизация и охлаждение. Нагретый до высокой температуры воздух постоянно циркулирует вокруг ампул. Стойкие к высоким температурам фильтры частиц гарантируют Класс А (100) чистоты. Фильтры устанавливаются без герметика, для уменьшения генерации частиц. В зоне охлаждения контейнеры постепенно охлаждаются и передаются в машину наполнения.

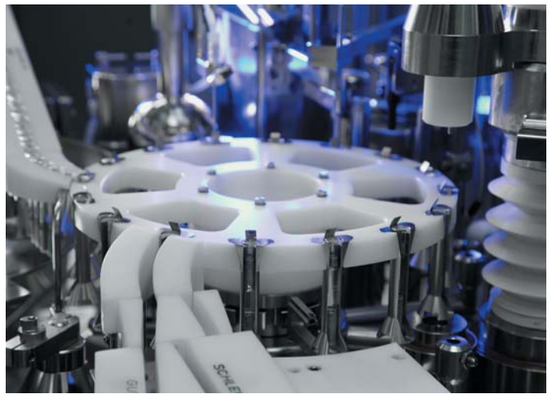

МАШИНА НАПОЛНЕНИЯ И ЗАПАЙКИ 506

Ампулы подаются через шнек в звездочное колесо. Затем на станции дозирования происходит розлив (до 8 насосов) с системой против капель.

Запайка ампул происходит в 2 этапа. Сначала происходит предварительный нагрев ампул, после окончательная запайка. Газ и кислород контролируется индивидуальным датчиком оттока. Отвод горячих газов осуществляется с помощью вытяжного вентилятора.

Эти машины оснащаются сенсорными дисплеями с удобным управлением. Такие опции, как узел отбраковки, промежуточные емкости, рециркуляция продукта, станции газации до, после и во время наполнения доступны для этой машины.

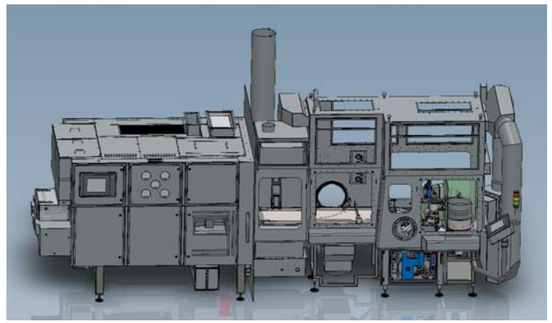

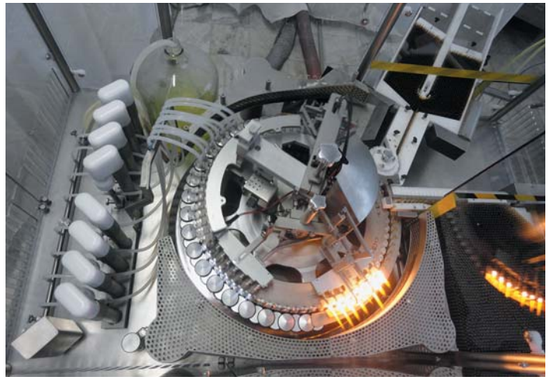

ИЗОЛЯТОРНАЯ ЛИНИЯ 515

Изоляторная линия Bausch Advanced Technology Group состоит из 3 разных машин: машины мойки типа 304, стерилизационного туннеля типа 401, а также машины наполнения и укупорки типа 515. Контейнеры загружаются оператором на подающий конвейер и передаются на транспортную систему машины типа 304. Начинается предварительная очистка в ультразвуковой ванне. Встроенные насосы станции рециркуляции уменьшают расход воды. Контейнеры транспортируются на главной станции мойки, где они омываются горячей рециркуляционной водой, инъекционной водой и обдуваются воздухом. Внутренняя и внешняя очистка контейнеров обеспечивается изменением движения иглы и шестью отверстиями в ней. После процесса очистки контейнеры транспортируются в туннель. Тип 401 стерилизационный туннель уничтожает пирогены внутри контейнеров, достигая уровня 6-log. Туннель имеет 3 зоны: предварительный нагрев, стерилизация и охлаждение. Первая зона предварительно нагревает контейнеры, обдувая их стерильным воздухом. После этого контейнеры идут в зону стерилизации, где они контролируемо нагреваются горячим воздухом для удаления пирогенов. После этого контейнеры транспортируются в зону охлаждения, где они будут осторожно охлаждены для выгрузки. Туннель имеет низкотурбулентный воздушный поток и высокоэффективные воздушные фильтры. Далее контейнеры передаются на транспортную систему машины тип 515 для наполнения и укупорки.

Главная транспортная система подает контейнеры в зону наполнения.

После наполнения вставляются резиновые пробки с помощью вакуумных захватов. Следующий этап – обкатка колпачками. По завершении этого процесса, контейнеры выгружаются из машины.

Эти 3 машины могут быть адаптированы под любые требования клиентов. Системы видео контроля, дополнительных датчиков, сортировочные чаши, сенсорные дисплеи и много других систем могут быть установлены в эту машину.

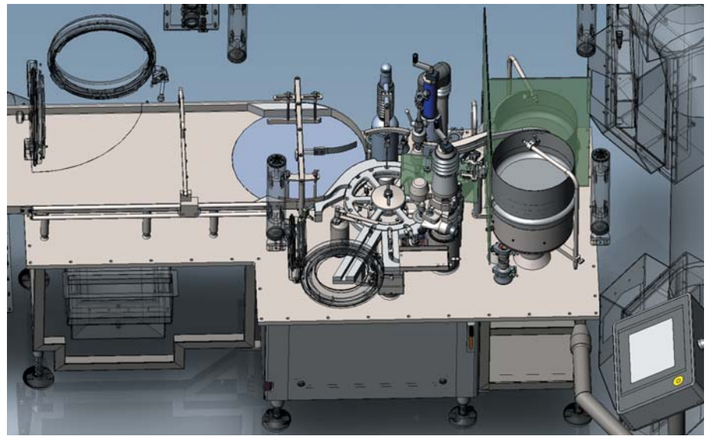

Контактная информация:

Base Europe GmbH
Döllschützer Str. 1
D-07607 Hainspitz
Germany
Phone: +49 36691 86 89 10
Fax: +49 36691 86 89 14
info_be@bausch-group.com

Представительство в России
и СНГ – компания «Машфарм»
121099, Россия, Москва,
Новинский бул., 11-А, стр. 2
Tel: +7-495-605-15-65
Fax: +7-495-788-65-59