КАК УМЕНЬШИТЬ СРОКИ ОКУПАЕМОСТИ КОТЕЛЬНЫХ? КАК ОБЕСПЕЧИТЬ ВОЗВРАТ ПЕРВОНАЧАЛЬНЫХ ИНВЕСТИЦИЙ? КАК ОРГАНИЗОВАТЬ ВЫСОКУЮ РЕНТАБЕЛЬНОСТЬ ПРОИЗВОДСТВА?

На эти и другие вопросы отвечает инженер по развитию отдела продаж промышленного оборудования ООО «Виссманн» – Игорь Юрьевич Плотников

В условиях ужесточившейся конкуренции и ведения бизнеса в Российской Федерации изменились потребности и приоритеты заказчика, которому, при выборе генерирующего промышленного котельного оборудования (нагретая вода или водяной пар), с одной стороны, с целью экономии и рационального вложения денежных средств, но так же выбора современного высокотехнологичного оборудования с другой стороны, в обязательном порядке следует обратить внимание на следующие параметры:

- Ответственность производителя за качество и наличие многолетнего опыта производства промышленного котельного оборудования. Наличие передовых конструкторских, технологических решений, патентов компании;
- Комплектная поставка промышленного котельного оборудования от одного поставщика. Поскольку это позволяет выработать не только сбалансированное по всем параметрам и отвечающее конкретным (уникальным) требованиям технологического процесса инженерное решение, но и осуществить поставку всего объема оборудования в рамках единого договора на согласованных условиях, с единым юридическим лицом, непосредственно отвечающим за комплектность, сроки поставки, качество оборудования, за его сервис и гарантию;
- Низкая теплонапряженность камеры сгорания (топки) котла. Позволяет добиться пониженных содержаний выбросов при установке горелок почти всех современных производителей, а так же значительно увеличить срок службы эксплуатации оборудования;
- Повышенное водонаполнение котлового блока. Гарантирует устойчивость естественной циркуляции со стороны котловой воды (наряду с широкими проходами между жаровой трубой,

пучками жаровых труб (трубы второго и третьего хода) и обечайкой котлового блока), незначительный уровень термических напряжений усталостного характера (этим, среди прочего, обеспечивается номинальный срок службы 20 лет без ремонта) и низкие потери, связанные поддержанием заданного температурного режима. Помимо этого сокращается количество стартов горелки, что в свою очередь, обеспечивает увеличение рабочего ресурса, снижение потребления электроэнергии и топлива;

- Конструктивные особенности котлов. Огромные преимущества имеют котлы, в которых заложены следующие принципы. Трехходовая конструкция, наличие экономайзера, камера сгорания, установочная горловина горелки, первая поворотная камера выполнены полностью водоохлаждаемыми. Вторая поворотная камера выполнена двухсекционной с раздельными поворотными крышками (все остальные поверхности водоохлаждаемые).

Это гарантирует газоплотность и удобство технического обслуживания (для ухода за котловым блоком не требуется демонтировать горелку). Также такая конструкция исключает переток топочных газов через неплотности, приводящие к снижению экономичности. Это позволяет существенным образом экономить на эксплуатационных расходах;

- Поддержание заданных параметров во всем диапазоне нагрузок от 0 до 100 %, особенно при пониженных и рваных режимах работы котельной установки (обусловленных особенностями технологического процесса). Уменьшение частоты включения/отключения (тактования) горелки. На практике это означает большую стабильность режимов кипения и внутренней циркуляции, отличное качество генерируемого пара и хорошие экологические характеристики при сохранении высокой экономичности и неприхотливости в эксплуатации;
- Эксплуатация котельной в автоматическом режиме 72 часа без постоянного присутствия оператора. Всего лишь один раз в трое суток оператор обязан посетить котельную и выполнить перечень контрольно-проверочных операций. Точная настройка параметров котельной соответствует характеру тепловой нагрузки. При этом рабочие параметры котла не должны быть форсированы, а оснащение устройствами безопасности должно отвечать самым современным требованиям;
- Проверенные российскими условиями эксплуатации системы управления (свободнопрограммируемые контроллеры, датчики, исполнительные устройства) с возможностью подключения их к вышестоящему уровню, возможностью диспетчеризации, каскадного управления котлами, визуализации (мнемо-схема) работы котельной установки;
- Срок эксплуатации котлов. Все котлы серии Vitomax проектируются, изготовляются и оснащаются, исходя из номинальной длительности эксплуатации 20 лет без ремонта. А их технический аудит полностью отвечает российским требованиям и стандартам. Разумеется, все поставляемое оборудование должно иметь сертификат соответствия Таможенного Союза, а также разрешение на применение;
- Простая, безопасная, надежная, неприхотливая эксплуатация котельной;
- Наличие достаточного числа люков, поворотных крышек, продуманность их конструкции и расположения, поскольку это очень облегчает и упрощает эксплуатацию котлов, их техническое и сервисное обслуживание;
- Наличие квалифицированных специалистов: собственной группы инженерно-технической поддержки, разветвленной сервисной службы.

Котельная завода «Такеда Фармасьютикалс», г. Ярославль

Резюмируя все вышесказанное, можно с уверенностью утверждать, что: высокий КПД промышленных котлов Vitomax, низкие эксплуатационные расходы, надежность, простота проведения сервисного обслуживания, развитая инженерно-техническая поддержка, поставка всего комплекса котельного оборудования со стороны ООО «Виссманн», – все это обеспечивает короткие сроки окупаемости котельных, возврат первоначальных инвестиций и в дальнейшем высокую рентабельность производства.

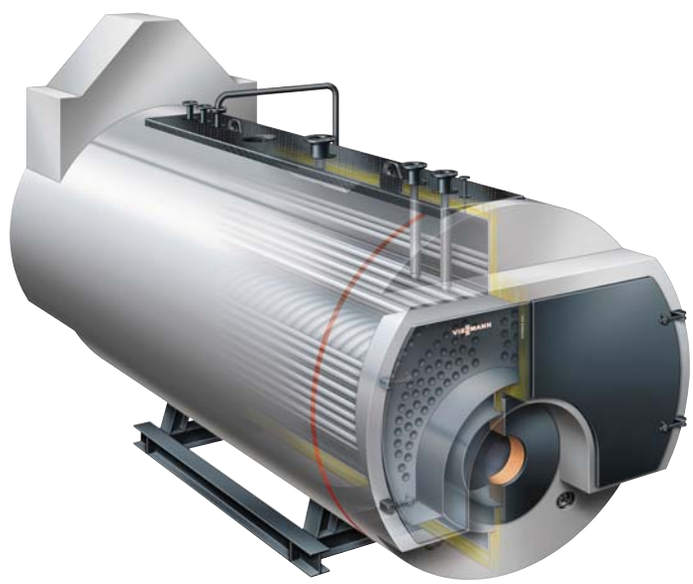

VIESSMANN

climate of innovation

Отдел продаж промышленного оборудования ООО «Виссманн»
129337, Ярославское шоссе, д. 42, г. Москва,
Тел.: +7 495 6632111, факс: +7 495 6632112
www.viessmann.ru, www.viessmannrus.com